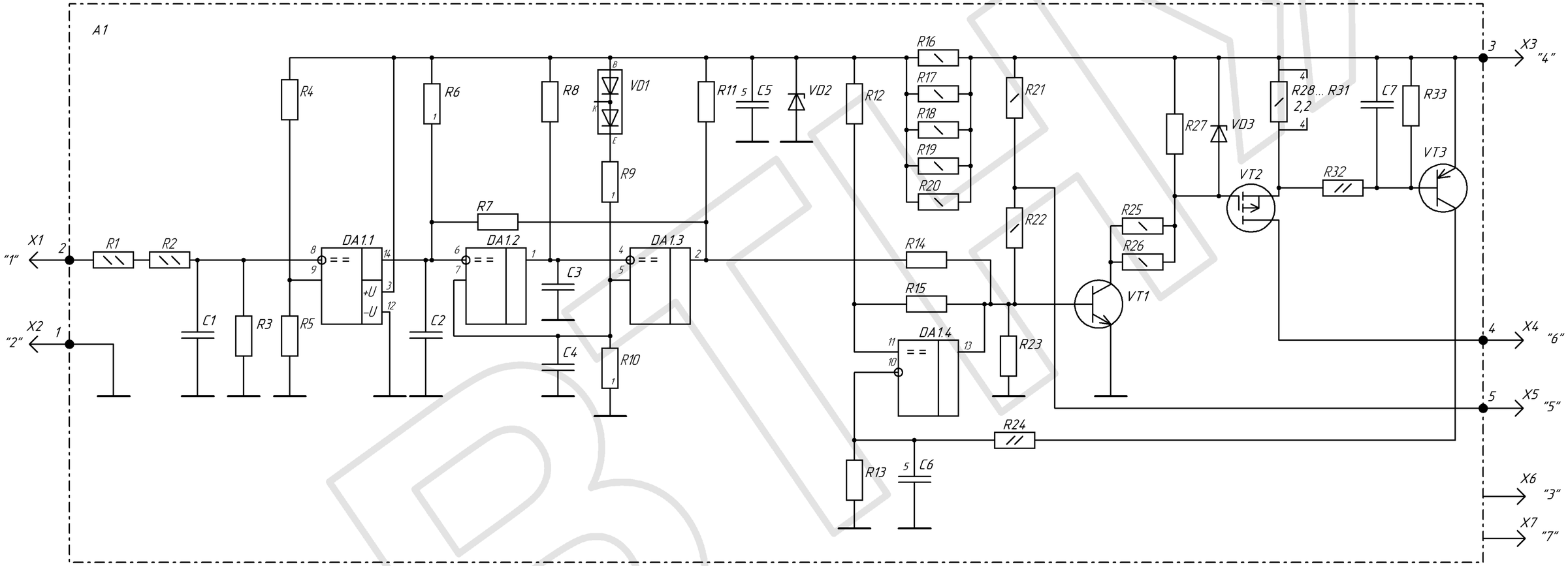

5003.3761 R6 = 820k
5013.3761 R6 = 910k

					ШЕИР.468332.005		
Зм.	Арк.	№ докум.	Підп.	Дата	БУ ЕПХХ 5003.3761 5013.3761	Літ.	Маса	Масштаб
Розроб.		Яненко		07.04.14		A		
Перев.		Разанов						
Т. контр.		Кузьменко			Схема електрична принципова	Арк.	Аркушів 1
Н. контр.		Осадчук			www.vtnauto.com	НВП «ВТН»	
Затв.		Долуд					

Копіював

Формат А3