ШЕИР.468332.011-16 Э3

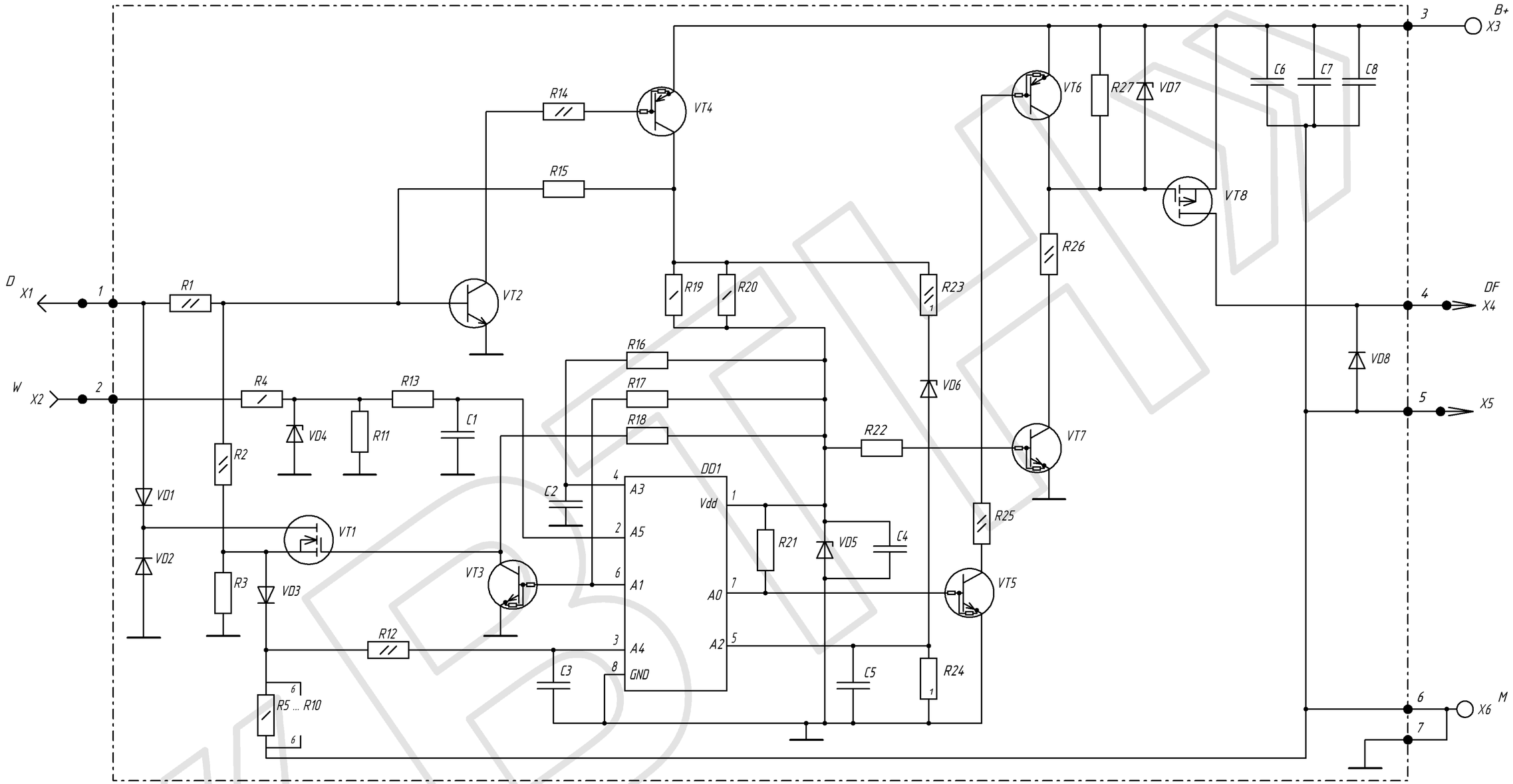

Зм.	Арк.	№ докум.	Підп.	Дата
Розроб.		Яненко		05.05.17
Перев.		Разанов		
Т. контр.		Кузьменко		
Н. контр.		Осадчук		
Затв.		Долуд		

ШЕИР.468332.011-16 Э3

Регулятор напруги багатофункціональний 9333.3702-04

Схема електрична принципова

Літ.	Маса	Масштаб
А		
Арк.	Аркушів 1	

www.vtnauto.com

НВП «ВТН»

Копіював

Формат А3

Перв. застос.

Справ. №

Підп. і дата

Інв. № дубл.

Зам. інв. №

Підп. і дата

Інв. № ориг.