ШЕИР.468332.011-24 Э3

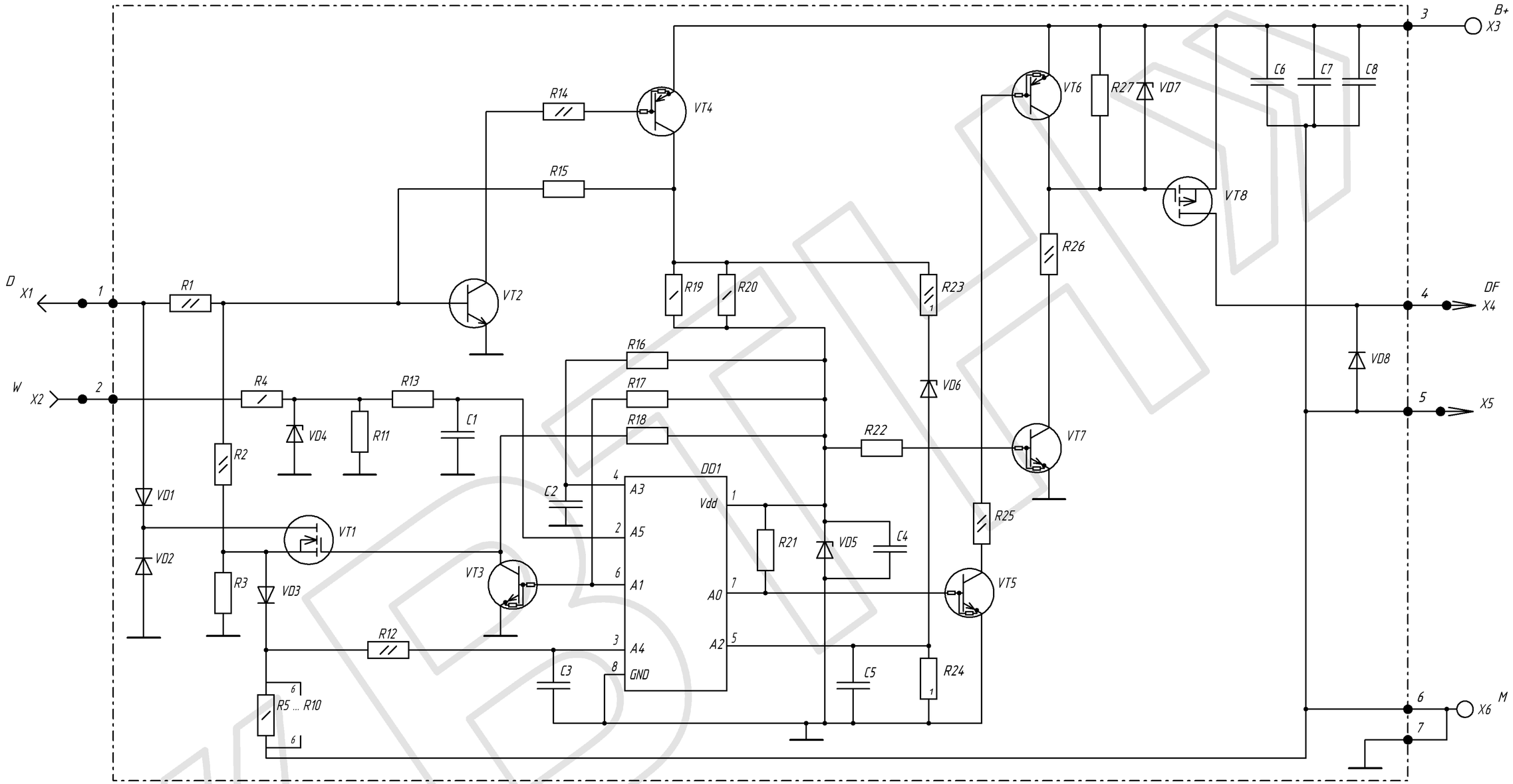

Изм.	Лист	№ докум	Подп.	Дата	ШЕИР.468332.011-24 Э3		
Разраб.		Яненко		05.05.17	Регулятор напряжения многофункциональный 9333.3702-24 Схема электрическая принципиальная	Лит.	Масса	Масштаб
Пров.		Разанов				А		
Т. контр.		Кузьменко				Лист	Листов 1	
					www.vtnauto.com	НПП «ВТН»	
Н. контр.		Осадчук					
Утв.		Долуд					

Перв. примен.

Справ. №

Подп. и дата

Инв. № дубл.

Взам. инв. №

Подп. и дата

Инв № подл.