ШЕИР.468332.011-03 Э3

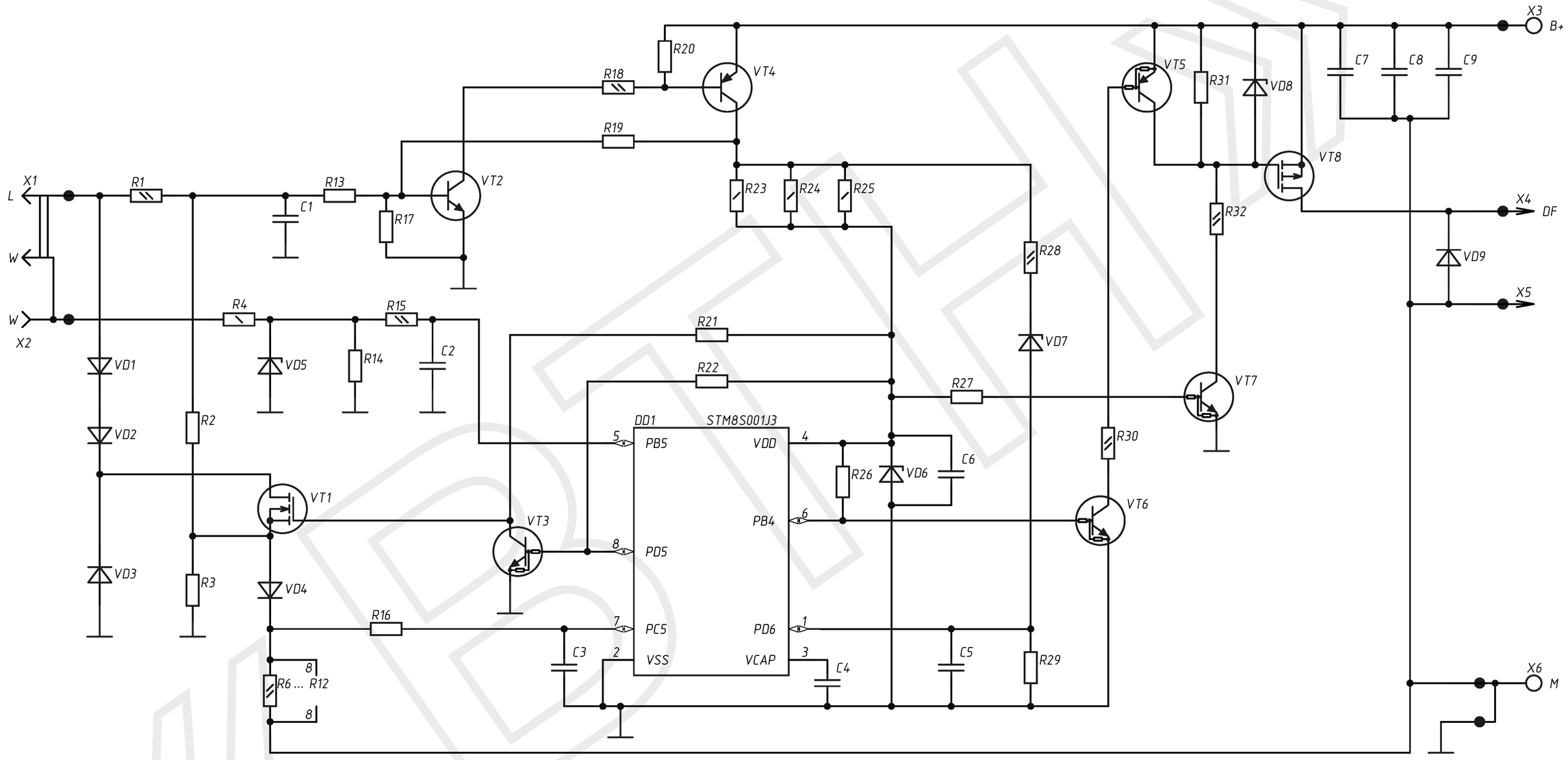

1	Зам.			15.05.20	ШЕИР.468332.011-03 Э3
Зм.	Арк.	№ докум.	Підп.	Дата	
Розроб.		Яненко		15.05.20	Регулятор напруги багатофункціональний 9454.3702 Схема електрична принципова
Перев.		Разанов			
Т.контр.		Кузьменко			
Н.контр.		Осадчук			www.vtnauto.com
Затв.		Долуд			

Літ.	Маса	Масштаб
A		
Арк.	Аркушів 1	

НВП «ВТН»

Перв. застос.

Справ. №

Підп. і дата

Інв. № дубл.

Зам. інв. №

Підп. і дата

Інв. № ориг.