ШЕИР.468332.011-09 ЭЗ

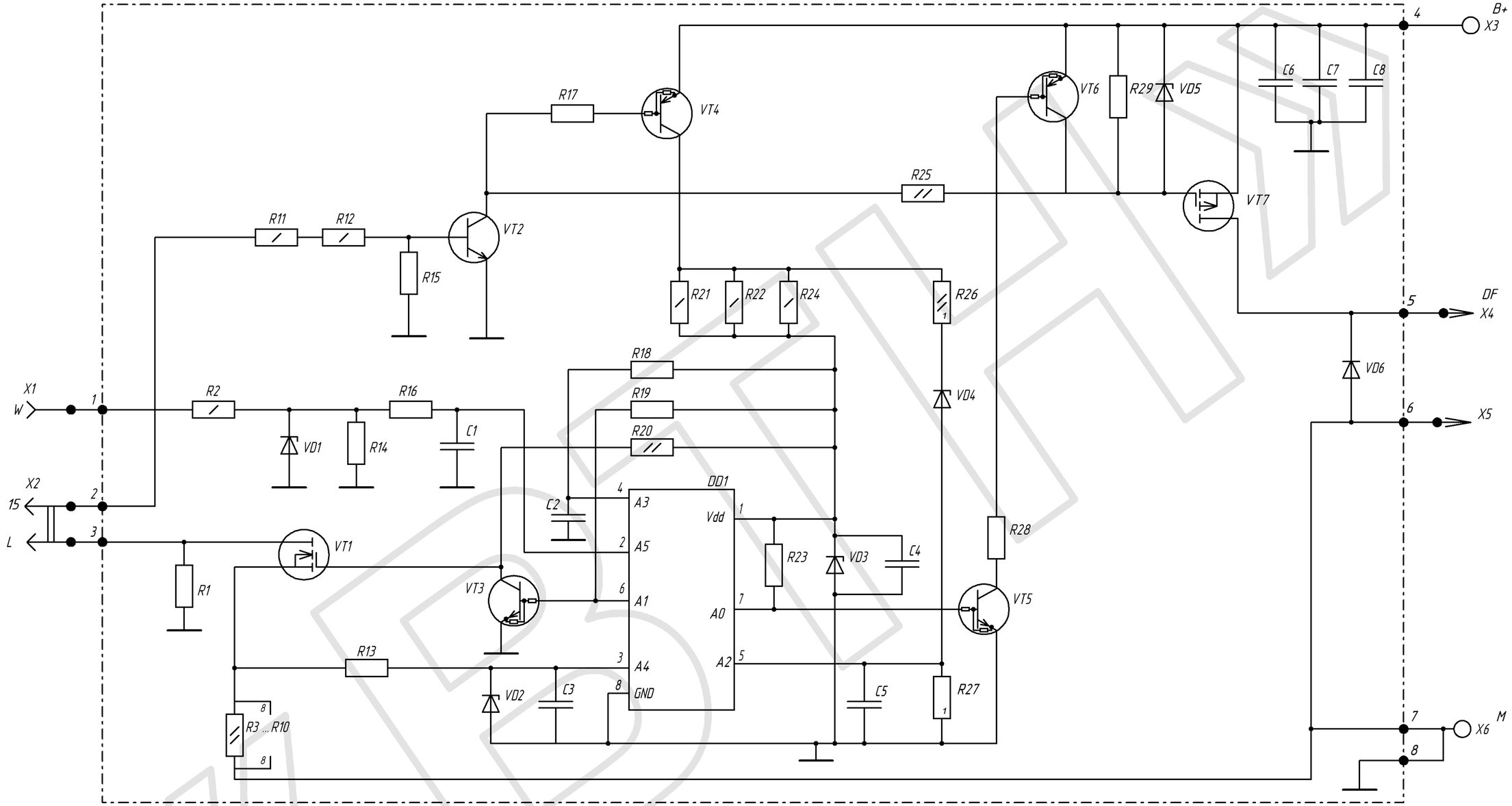

Зм.	Арк.	№ докум.	Підп.	Дата	ШЕИР.468332.011-09 ЭЗ
Розроб.		Яненко		24.03.16	Регулятор напруги багатофункціональний 9464.3702
Перев.		Разанов			Схема електрична принципова
Т. контр.		Кузьменко			Літ. A · Маса · Масштаб
					Арк. · Аркушів 1
Н. контр.		Осадчук			www.vtnauto.com
Затв.		Долуд			НВП «ВТН»

Перв. застос. | Справ. № | Підп. і дата | Інв. № дубл. | Зам. інв. № | Підп. і дата | Інв № ориг.

Копіював · Формат А3